Características

- Cortina de ar com bomba de calor decorativa e económica com um estilo decorativo contemporâneo: Até 70% de redução nos custo e emissões de CO2 (no modo de aquecimento).
- O seu design inteligente e minimalista adapta-se a qualquer ambiente e oferece infinitas opções de personalização.
- Os paineis podem incluir logos, iluminação, sinalética, informações úteis ou de segurança, gráficos, imagens, relógios ou outros, de acordo com as especificações do cliente.
- Paineis frontais em alumínio anodizado. Fabrico opcional em aço inoxidável escovado ou polido. Estão disponíveis outros materiais, tais como aço galvanizado, skinplate liso ou texturizado, madeira, etc.
- Estrutura central fabricada em aço galvanizado com acabamento standard em forja preta.Estão disponíveis outras cores mediante pedido.
- Grelha com defletores em alumínio anodizado e com formato aerodinâmico, ajustável em ambas as direções.
- Ventiladores centrífugos de dupla entrada,com rotor externo e baixo nível de ruído. Seletor de 5 níveis.Modelos EC montados com ventiladores de baixo consumo e eficientes.
- Inclui somente bobina de expansão direta de aquecimento com sensores de temperatura instalados.
- Advanced Plug&Play control. Includes: Advanced PRO control with LCD display and integrated thermostat, door contact, 7m RJ11 cable and remote control.
- DX 1:1:
  Pronto para ligação a unidade exterior de bomba de calor PANASONIC Inverter (R32) com válvula de expansão :XXXX:. Necessita de KIT PANASONIC Interface DX adaptado para cortina de ar e controlador programável .
- DX VRF:
  Pronto para ligação a unidade exterior de bomba de calor PANASONIC VRF (R410A) com válvula de expansão. Necessita de KIT PANASONIC Interface VRF adaptado para cortina de ar com válvula de expansão e controlador programável .

Especificações

50Hz

Bomba de calor - DX 1:1				
Modelo	**Caudal de Ar Nominal** (m³/h)	**Unidade exterior 230Vx1**	**Unidade exterior 400Vx3**	**Altura de instalação recomendada** (m)
ZEN ECG 1000 DX10-PA	2190	U-100PZH3E5	U-100PZH3E8	3-4,2
ZEN ECG 1500 DX14S-PA	2920	U-125PZH3E5	U-125PZH3E8	3-4,2
ZEN ECG 1500 DX14E-PA	2920	U-140PZ3E5	U-140PZ3E8	3-4,2
ZEN ECG 2000 DX22-PA	4380	-	U-200PZH3E8	3-4,2
ZEN ECG 2500 DX28-PA	5110	-	U-250PZH3E8	3-4,2

Bomba de calor - VRF		
Modelo	**Caudal de Ar Nominal** (m³/h)	**Altura de instalação recomendada** (m)
ZEN ECG 1000 VRF10-PA	2190	3-4,2
ZEN ECG 1500 VRF13-PA	2920	3-4,2
ZEN ECG 1500 VRF15-PA	2920	3-4,2
ZEN ECG 2000 VRF20-PA	4380	3-4,2
ZEN ECG 2000 VRF24-PA	4380	3-4,2
ZEN ECG 2500 VRF25-PA	5110	3-4,2
ZEN ECG 2500 VRF29-PA	5110	3-4,2

60Hz

Bomba de calor - DX 1:1				
Modelo	**Caudal de Ar Nominal** (m³/h)	**Unidade exterior 230Vx1**	**Unidade exterior 400Vx3**	**Altura de instalação recomendada** (m)
ZEN ECG 1000 DX10-PA	2190	U-100PZH3E5	U-100PZH3E8	3-4,2
ZEN ECG 1500 DX14S-PA	2920	U-125PZH3E5	U-125PZH3E8	3-4,2
ZEN ECG 1500 DX14E-PA	2920	U-140PZ3E5	U-140PZ3E8	3-4,2
ZEN ECG 2000 DX22-PA	4380	-	U-200PZH3E8	3-4,2
ZEN ECG 2500 DX28-PA	5110	-	U-250PZH3E8	3-4,2

Bomba de calor - VRF		
Modelo	**Caudal de Ar Nominal** (m³/h)	**Altura de instalação recomendada** (m)
ZEN ECG 1000 VRF10-PA	2190	3-4,2
ZEN ECG 1500 VRF13-PA	2920	3-4,2
ZEN ECG 1500 VRF15-PA	2920	3-4,2
ZEN ECG 2000 VRF20-PA	4380	3-4,2
ZEN ECG 2000 VRF24-PA	4380	3-4,2
ZEN ECG 2500 VRF25-PA	5110	3-4,2
ZEN ECG 2500 VRF29-PA	5110	3-4,2

Dimensões

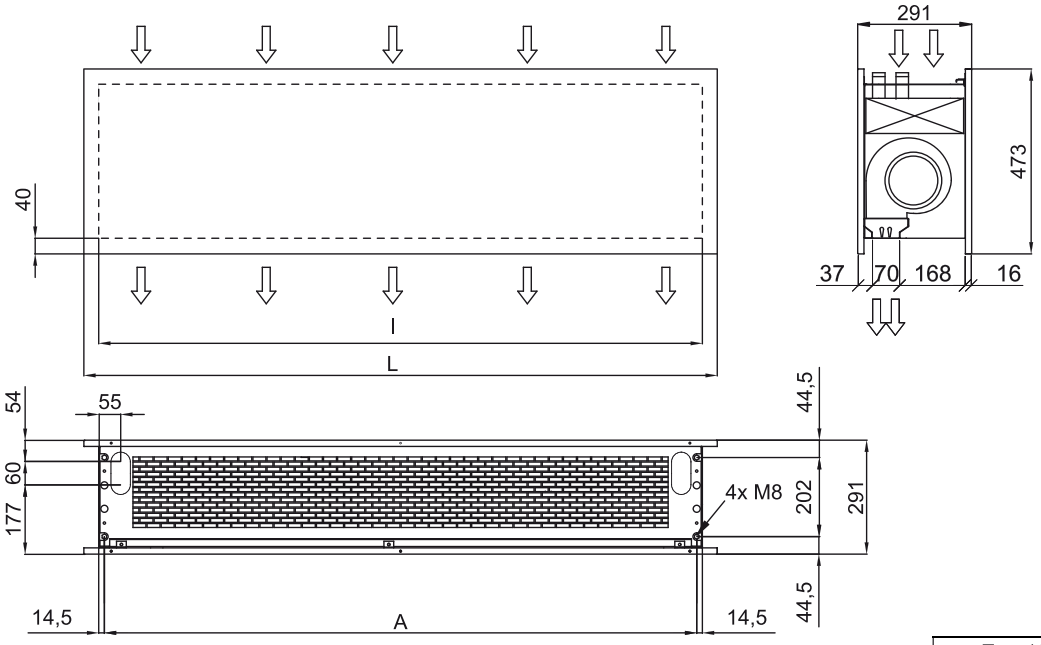

	L	I	A
Zen 1000	1220	1140	1115
Zen 1500	1620	1544	1515
Zen 2000	2120	2044	2015
Zen 2500	2620	2544	2515